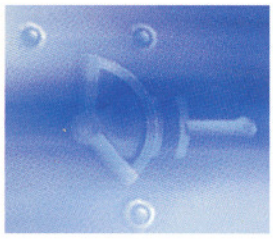

PA2,5"

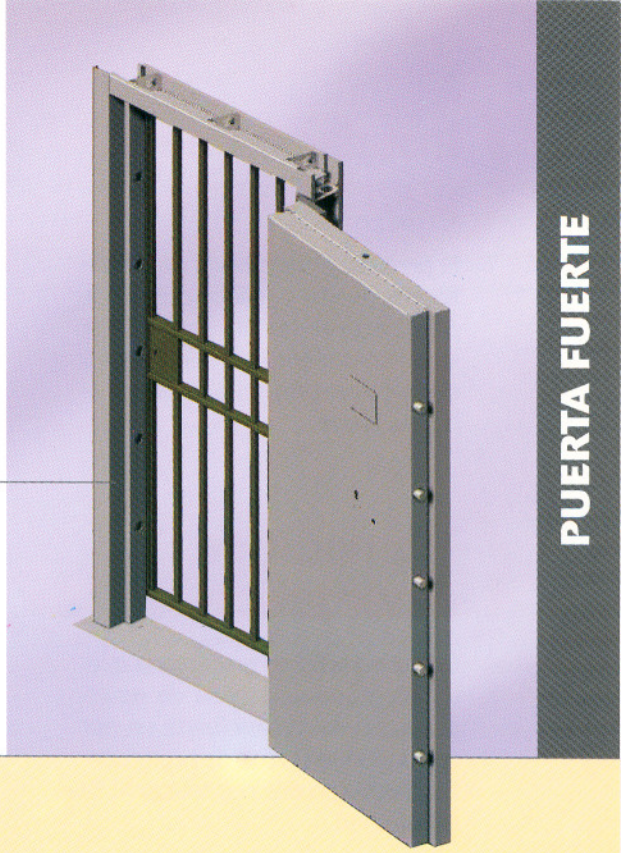

PUERTA FUERTE

Seguridad y tecnología

El desarrollo de la puerta fuerte **PA2,5"** ha sido fruto de minuciosos estudios y análisis, siguiendo las técnicas más actuales y teniendo en cuenta los medios de agresión más utilizados en la actualidad.

Descripción

Estructura
La puerta fuerte **PA2,5"** está compuesta estructuralmente por aglomerado extraduro y un blindaje de acero especial que protege los elementos de cierre. La combinación de ambos elementos confiere a esta puerta una óptima resistencia.

Acabados
La puerta fuerte **PA2,5"** se protege con capas anti-oxido y queda preparada para recibir la pintura de acabado final.

Elementos de cierre

Cerradura
La puerta fuerte **PA2,5"** está provista de una cerradura de alta precisión M3b (patente Fichet) accionada por una llave de ocho palas radiales, inimitable y anónima.

Combinación
Los mecanismos quedan bloqueados por la combinación CAC (patente Fichet), cuyas características garantizan la seguridad del cierre y ofrecen una gran facilidad de funcionamiento al usuario.
Estos elementos condenan el sistema de cierre que está asegurado por cinco pestillos cilíndricos de 30 mm de diámetro y un sistema de rebloqueo (delator) en caso de ataque.

Variantes
Bajo demanda, se puede suministrar la **PA2,5"** con apertura izquierda y/o reja incorporada.
También se puede optar por diversos equipamientos de cerraduras como la doble intervención (D.I.) con dos cerraduras M3b o la combinación electrónica Win'Xn y el gestor de aperturas EV'HORA.

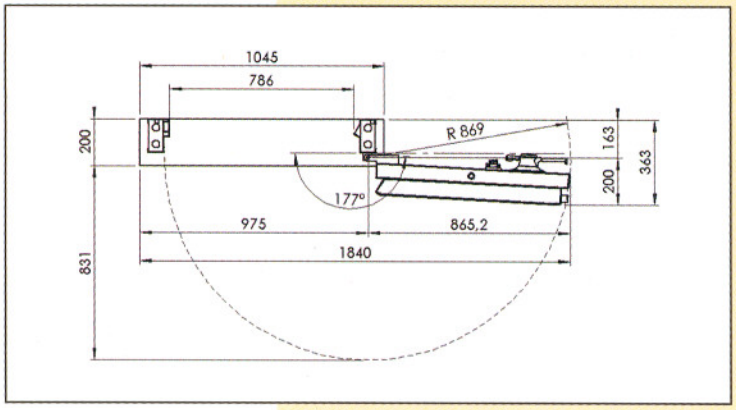

Puerta PA2,5"
Corte horizontal. Dimensiones en mm.

Elementos de cierre

Llave M3b (Pat. Fichet)

Fichet-Bauche
for a s@fer world

Instalación de la puerta fuerte

El personal especializado de Fichet-Bauche puede, a petición del cliente, personarse en la obra para ofrecer su asesoramiento en el momento de la colocación y nivelado de la puerta fuerte.

Trampón de emergencia

Con el trampón de emergencia queda integrada una salida de emergencia en la cámara fuerte sin por ello disminuir el nivel de protección. Equipado con dos cerraduras M3b (pat. Fichet).

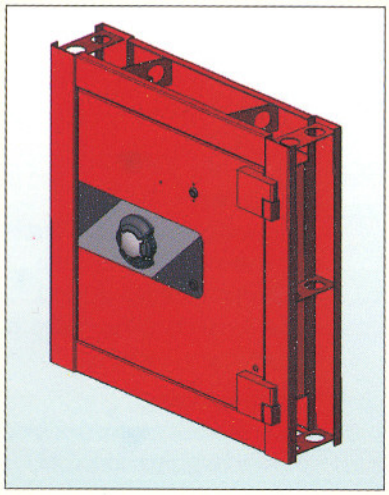

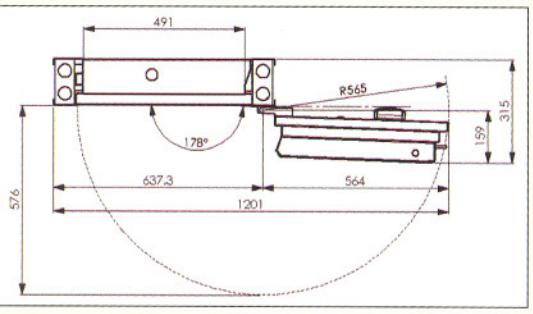

Trampón
Corte horizontal. Dimensiones en mm.

Esquema de instalación

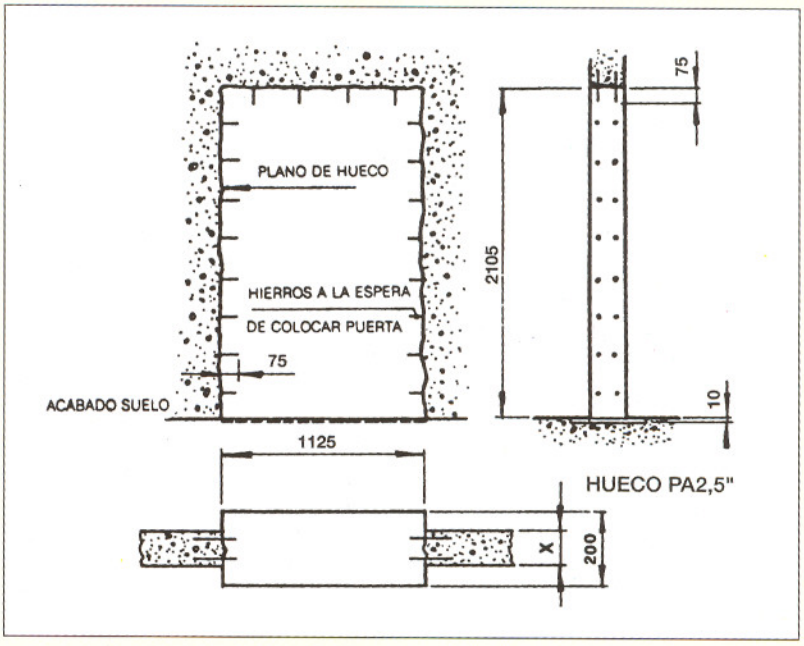

- El fondo de cubeta debe estar nivelado en todas las direcciones.
- X= variable según el espesor del muro.
- Plano del hueco. Dejar los hierros de espera.

Características técnicas

Modelos	PA2,5"	Trampón
Grosor de la estructura de protección (mm)	65	65
Altura total (mm)	2.040	694
Ancho total (mm)	1.045	674
Paso libre (mm)		
Altura	1.960	554
Ancho	786	489
Peso aproximado (kg)	425	75

Fichet Industria y Fichet Sistemas y Servicios - HDGSP nº 2644. Se reserva modificar según exigencias técnicas.

PUNTOS FUERTES
FICHET
902-123.666